Газовая горелка **VECTRON G 4 Duo Plus**

Описание

- Наддувная горелка класса 3 с низкими выбросами NOx плавно-двухступенчатая с пневматическим регулированием мощности.
- Виды топлива: природный газ, низшая теплотворная способность 8,83...10,53 кВт·ч/м³; пропан, низшая теплотворная способность 25,89 кВт·ч/м³.
- Максимальная тепловая мощность: 460 и 610 кВт.
- Отношение минимальной/максимальной мощности: 1/3.
- Технология пневматического регулирования соотношения газа/воздуха.
- Два варианта длины головки.
- Кубическая конструкция обеспечивает:
  - удобный доступ;
  - максимальную компактность, минимальный вес;
  - простое техническое обслуживание;
  - небольшое количество инструмента и комплектующих;
  - сохранение регулировок головки горелки.
- Умеренная вентиляция и снижение энергопотребления.
- Закрытие воздушной заслонки при прекращении работы горелки.
- Газовая магистраль, собранная и протестированная на заводе на прочность и электробезопасность.
- Комплект электрического оборудования для корпуса горелки с системой MDE2 и экраном.
- Однофазное напряжение питания 230 В - 50 Гц.
- Класс защиты IP 21.
- Максимальная рабочая температура 50°C.

- Соответствует стандартам EN 676 и Европейским директивам, таким как:
  - по газовому оборудованию 2009/142/EC
  - по электромагнитной совместимости 2004/108/EC
  - по низковольтному оборудованию 2006/95/EC
  - на к.п.д. водогрейных котлов 92/42/EEC

Комплект поставки

Горелка поставляемая в трех упаковках, содержащих:
- корпус горелки: элементы крепления к котлу,электросхему с электрической диаграммой, список компонентов и запчастей, инструкцию по устанвке;
- головку сгорания;
- газовую арматуру.

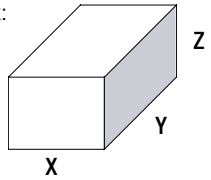

Компоненты		Размеры (мм) X	Y	Z	Вес брутто (кг)
Корпус горелки **BB**	VG 4.460 DP	490	490	590	28,6
	VG 4.610 DP	490	490	590	32,7
Головка горелки **CH**	KN	750	260	295	8,9
	KL	895	260	295	10,1
Газовая рампа **GT**	d1"1/2-Rp2"	670	550	380	12
	d1"1/4-Rp1"1/4	600	400	240	11
	d3/4"-Rp1"	600	400	240	7

Размеры (мм)

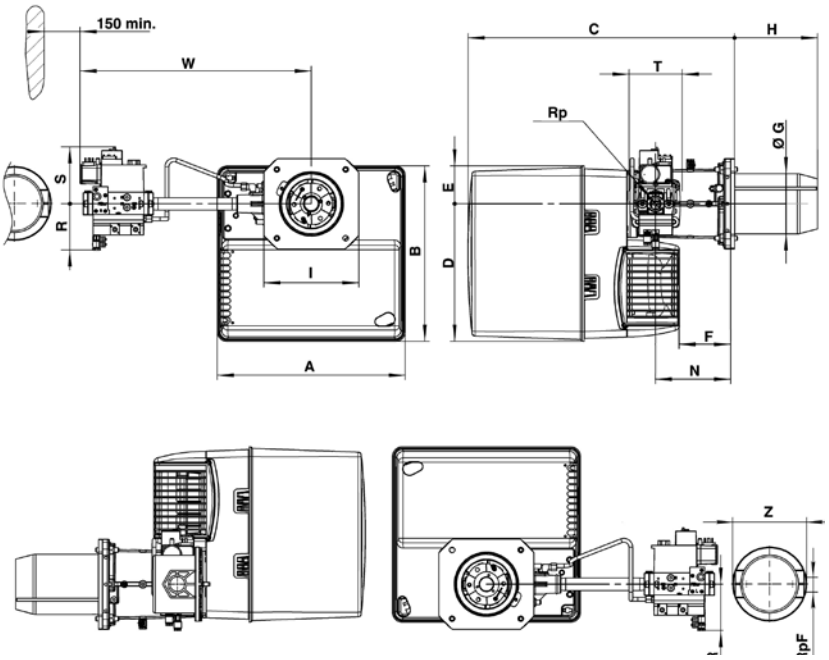

Соединительный фланец

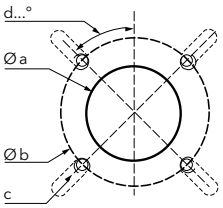

Øa (мм)	b (мм)	c	d
190-240	200-270	M10	45°

	A	B	C	D	E	F	Ø G	H		I	N	Rp	R	S	T	W	RpF	Z
d1"1/2-Rp2"												2"	100	185	100	613		
d1"1/4-Rp1"1/4	465	475	640	377	97	149	150	KN 220	KL 360	245 x 245	195	1"1/4	80	175	145	536		
d3/4"-Rp1"												1"	70	160	120	489	1"	160

Серия: **VG 4.460 DP, VG 4.610 DP**
100 ... 610 кВт
плавно-двухступенчатые с пневматическим регулированием мощности с низкими выбросами NOx

Диапазон мощности

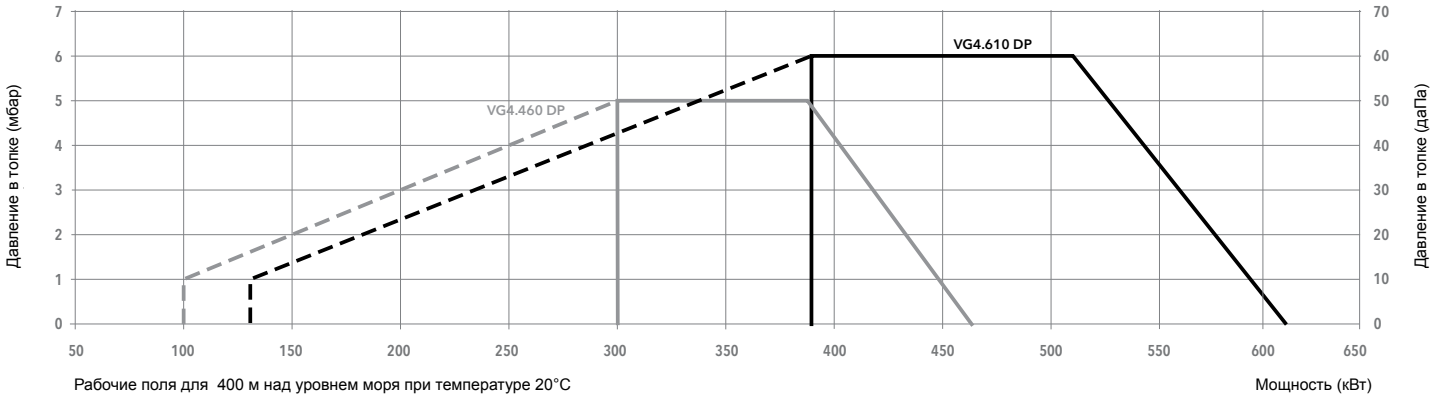

Характеристики и оборудование

Тип		VG 4.460 DP		VG 4.610 DP	
Рабочий диапазон		(100) 300 - 460 кВт		(130) 390 - 610 кВт	
Давление газа		20 - 300 мбар			
Шкаф управления / детектор пламени		TCG5... / ионизационный			
Характеристики электродвигателя вентилятора		230 В - 50 Гц - 420 Вт		230 В - 50 Гц - 750 Вт	
Потребление электроэнергии		68 + 522 Вт		68 + 720 Вт	
Уровень шума (LpA)		70 дБ(A)		71 дБ(A)	
Сертификат CE		1312 CL 5412		1312 CL 5412	
Длина головки		KN	KL	KN	KL
Полный код горелки	d1"1/2-Rp2"	3 833 423	3 833 424	3 833 415	3 833 416
	d1"1/4-Rp1"1/4	3 833 411	3 833 412	3 833 417	3 833 418
	d3/4"-Rp1"	3 833 413	3 833 414	3 833 419	3 833 420

Вариант с блоком контроля герметичности по запросу

Опции

Фланец для крепления на дверь котла CP4	13 018 499
Комплект для подключения внешнего воздухозаборника RG12 (Ø 200 мм)	3 833 429